平成29年度
秋季県北地区高等学校野球大会組合せ表
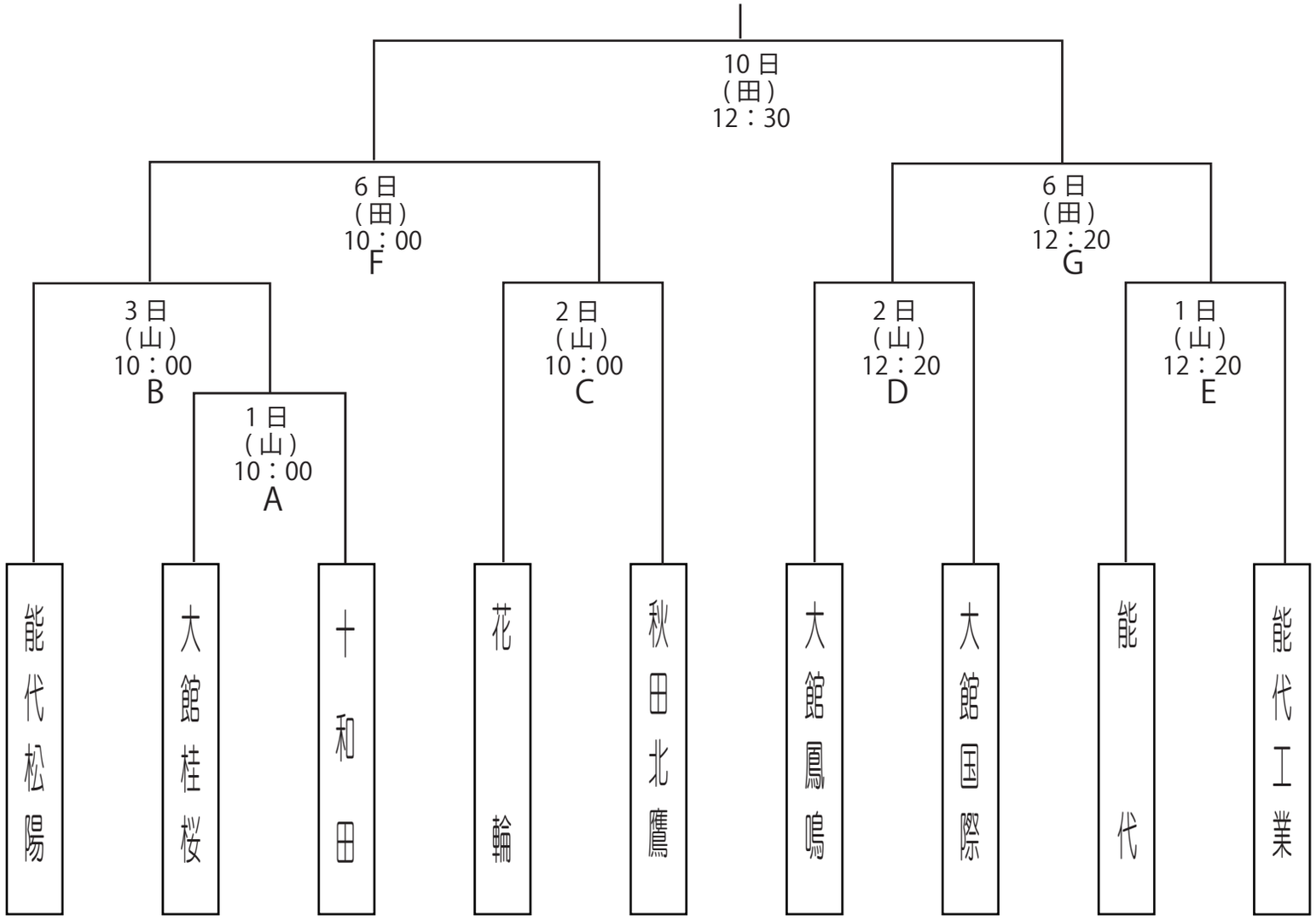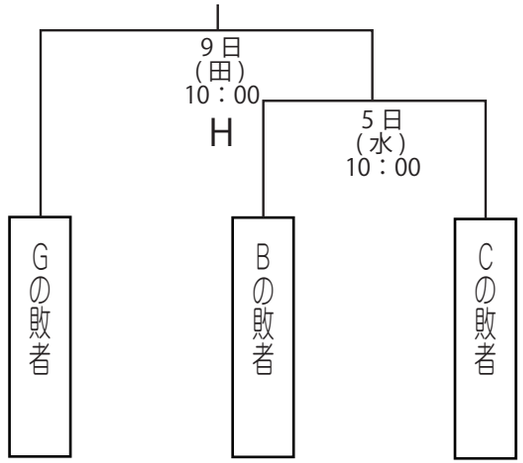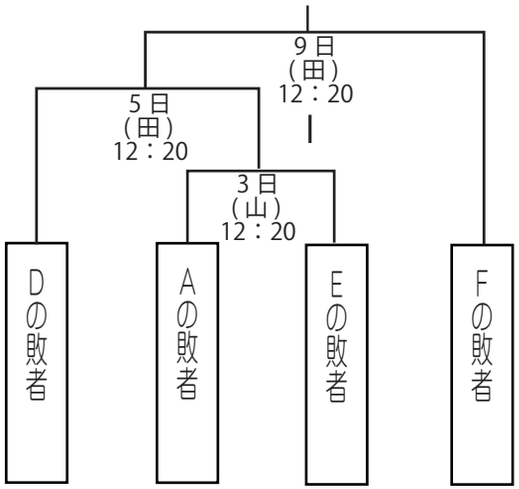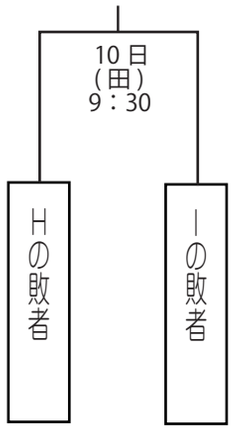
会期：9月1日(金)～3日(日)、5日(火)～6日(水)、9日(土)～10日(日)
場所：田代球場、山田久志サブマリンスタジアム