平成29年度
秋季中央地区高等学校野球大会組合せ表

会期：8月26日(土)～27日(日)、8月31日(木)～9月3日(日)
場所：さきがけ八橋球場、協和球場、水林球場

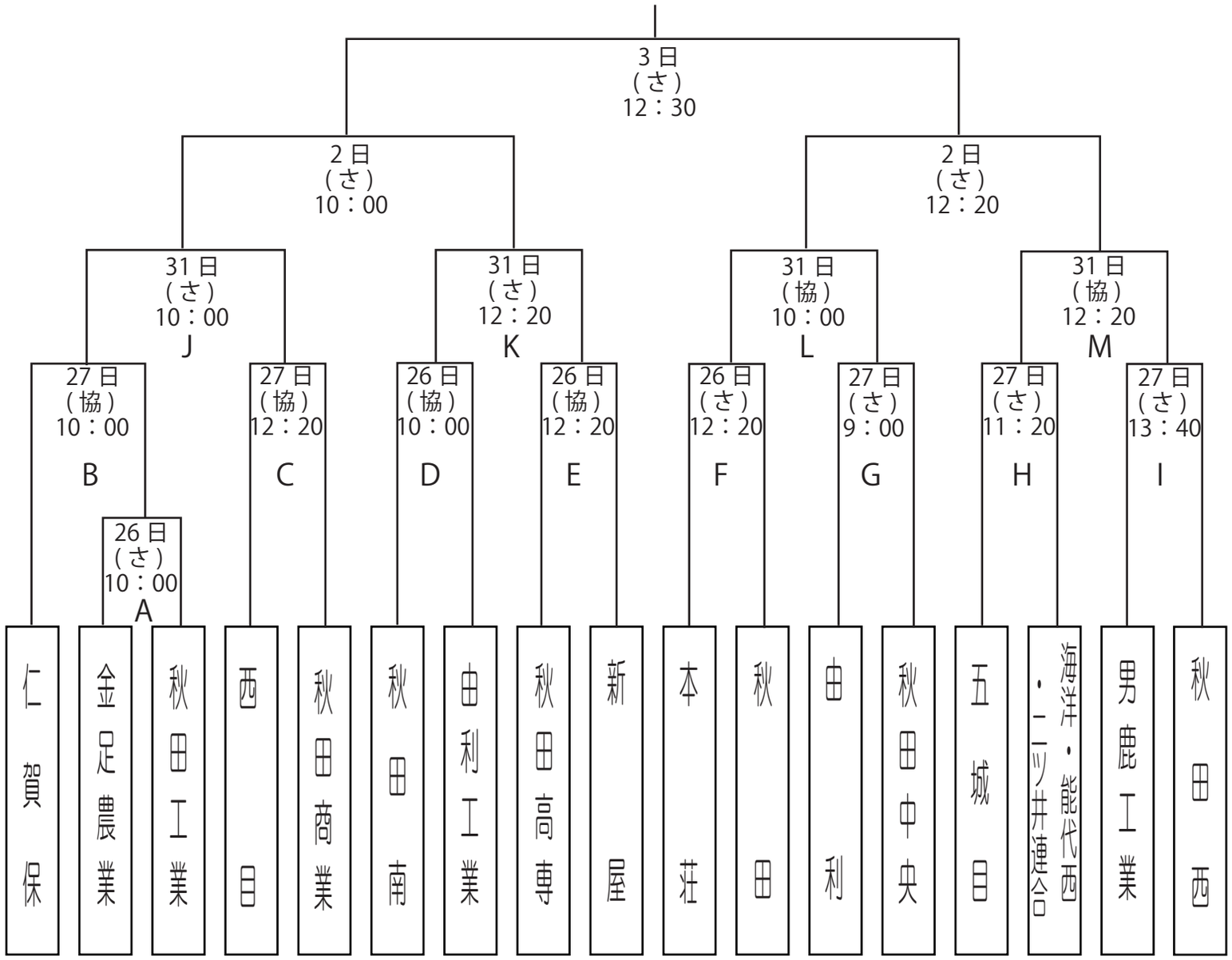
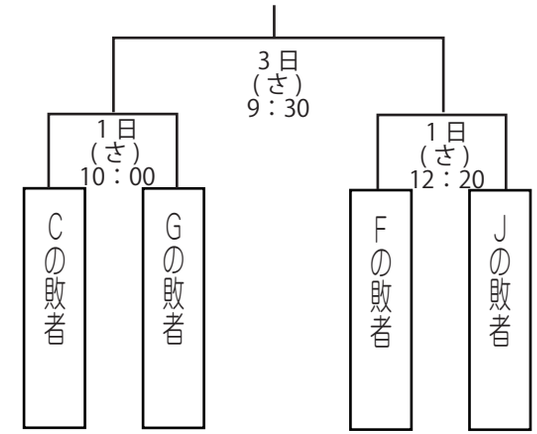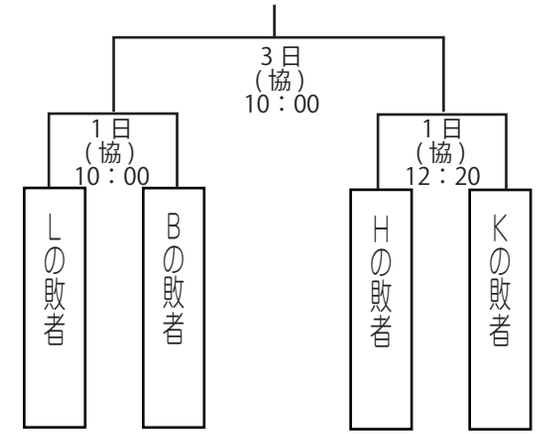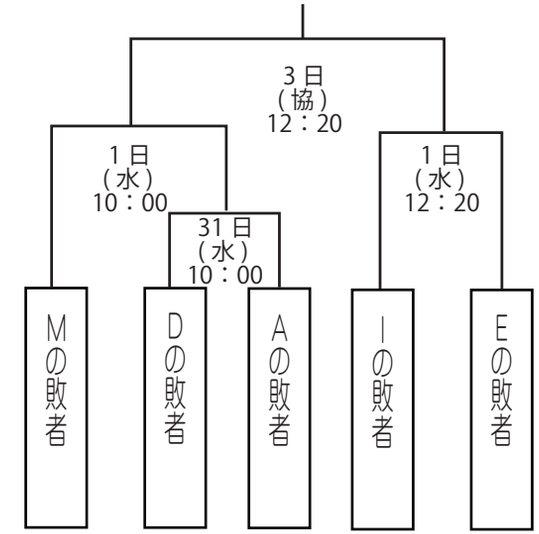
第５・第６・第７代表決定戦